OPCIONES

Tablero de la mesa
- madera blanda
- madera dura de origen europeo
- madera dura (acabado al aceite)
- madera exótica de primera calidad
- laminado de alta presión (HPL)
- acero al carbono
- acero inoxidable

Método de fijación
- para atornillar

Paquete de baterías
- baterías de gel 36 Ah
- baterías de litio 60 Ah

Punto de acceso Wi-Fi
- sin
- 2.4 GHz; 3G, 4G (No incluye tarjeta Sim)

Luces LED
- 2 x 1m (4.8 W / 1m) - blanco neutro

Logotipo
- ninguno
- grabado en acero inoxidable
- pegatina
- fresado en madera
- fresado en HPL

DESCRIPCIÓN

Scandik es nuestra **estación modular** de carga solar. La línea en la que se encuentra esta estación también comprende bancas urbanas, papeleras y maceteras. Diseñada para poder dar la opción de trabajar a distancia al aire libre.
La estación solar dispone de: -2 enchufes de modelo AC 230 V, -6 puertos USB para la carga…

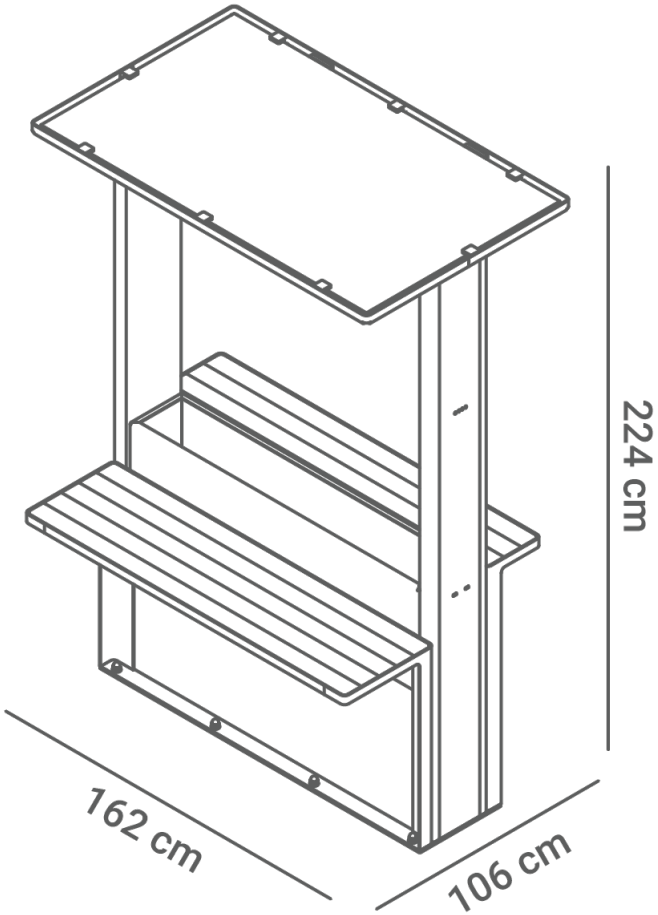

DATOS TÉCNICOS GENERALES

Dimensiones
- anchura: 166 cm
- altura: 245 cm
- profundidad de la base: 40 cm
- profundidad total: 107 cm
- altura de la mesa superior: 105 cm
- altura de la mesa inferior: 85 cm

Peso
- 354 kg

Capacidad
- capacidad de la olla: 154 l

Equipamiento básico
- cuatro puertos USB 3.0 de carga rápida
- Iluminación LED
- indicador de carga de la batería

Especificaciones eléctricas
- potencia máxima del panel fotovoltaico: 200 W
- capacidad de la batería: 75 Ah
- temperatura de trabajo: -20°C - 60°C

Materiales
- Madera blanda europea, madera exótica, HPL
- acero al carbono, acero inoxidable

ZANO

Producto:
Estación de carga solar Scandik
Número de catálogo: **19.046**
Diseñador: Iwona Żaczek

De acuerdo con la Ley polaca de Derechos de Autor y Derechos Conexos de 04.02.1994 (Diario Oficial Diario de Leyes nº 24, punto 83, corregido: Diario Oficial de Leyes nº 43, punto 170) y de acuerdo con la legislación de la UE sobre derechos de autor, incluidas todas las directivas y reglamentos de la UE sobre derechos de autor, la empresa Zano Mirosław Zarotynski se reserva los derechos de autor de los dibujos descripciones, modelos 3D, renders, gráficos, contenido de las ofertas, anexos a ofertas y todos los demás documentos. Su contenido es propiedad intelectual de ZANO Miroslaw Zarotinski. El uso de las ideas del autor, las soluciones, la copia, la distribución de fotos gráficos o fragmentos de gráficos, textos descriptivos, con fines de lucro, sin el permiso del autor - la empresa ZANO Mirosław Zarotynski - está prohibida y constituye una infracción de los derechos de autor y es punible. infracción de los derechos de autor y es punible.

NOTA: Los dibujos no reflejan las dimensiones reales de los cimientos. Se trata únicamente de esquemas de montaje ejemplares que tienen en cuenta el tipo de anclaje y el material del sustrato al que se va a fijar el mueble.

El tamaño de la cimentación depende de las condiciones de cimentación locales.

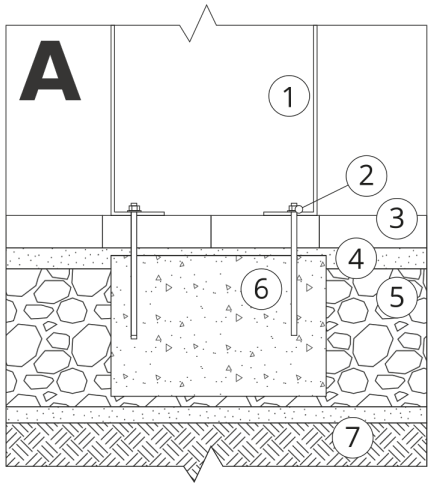

INSTALACIÓN EN PAVIMENTO CON CIMENTACIÓN

Descripción del montaje

1. Producto ZANO
2. Fijación rápida o anclaje químico
3. Pavimentos de piedra / pavimentos de hormigón / losas de piedra / losas de hormigón
4. Lastre de arena (aprox. 2 - 4 cm)
5. Subestructura de áridos de piedra
6. Cimentación de hormigón, clase C16/20 (superficie superior de hormigón 10 cm por debajo de la superficie de pavimentación)
7. Terrenos locales

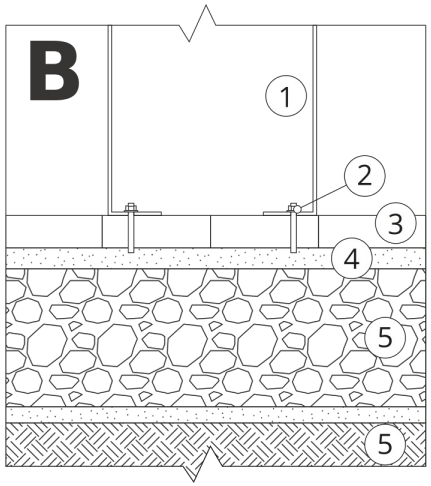

INSTALACIÓN HASTA EL PAVIMENTO

Descripción del montaje

1. Producto ZANO
2. Fijación rápida o anclaje químico
3. Pavimentos de piedra / pavimentos de hormigón / losas de piedra / losas de hormigón
4. Lastre de arena (aprox. 2 - 4 cm)
5. Subestructura de áridos de piedra
6. Terrenos locales

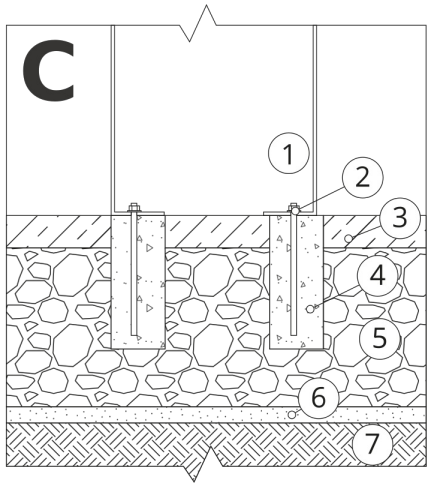

MONTAJE EN HORMIGÓN / ASFALTO

Descripción del montaje

1. Producto ZANO
2. Fijación rápida o anclaje químico
3. Superficie fija endurecida, por ejemplo, hormigón o asfalto
4. Cimentación de hormigón, clase C16/20 (superficie superior de hormigón 10 cm por debajo de la superficie de pavimentación)
5. Subestructura de áridos de piedra
6. Lastre de arena (aprox. 2 - 4 cm)
7. Terrenos locales

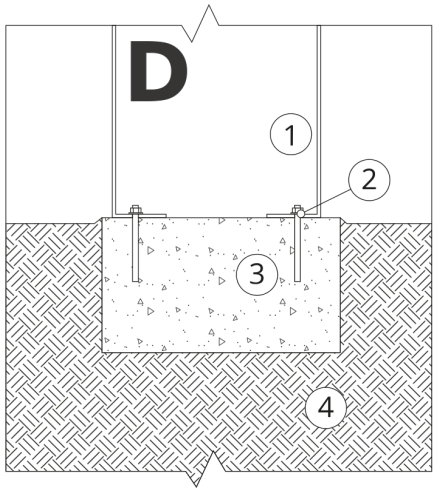

MONTAJE EN CIMIENTOS DE HORMIGÓN

Descripción del montaje

1. Producto ZANO
2. Fijación rápida o anclaje químico
3. Cimentación de hormigón, clase C16/20 (superficie superior de hormigón 10 cm por debajo de la superficie de pavimentación)
4. Terrenos locales